Art. Nr. 169.26.440

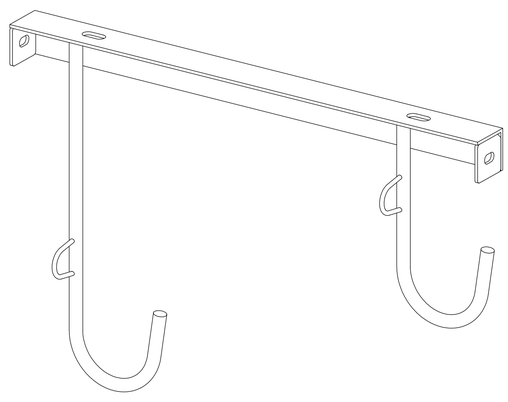

A*1

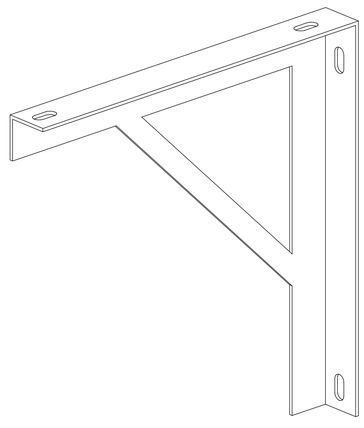

B*2

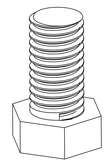

C*2

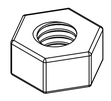

D*2

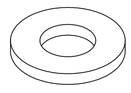

E*2

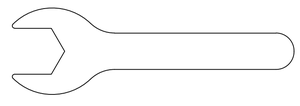

F*1

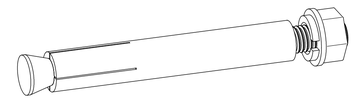

G*4

