Artikelnummer: 283.18.384

GAMMA Verkehrsinsel, aus Gummigranulat, Außenring, 160 cm

Die **GAMMA Verkehrsinsel** trennt und ordnet Verkehrsströme. Sie dient als Querungshilfe, schützt Fußgänger, entschärft Kreuzungen und Ortseinfahrten, etc.

Die halbkreisförmige Verkehrsinsel ist modular aufgebaut und in zwei Größen lieferbar. Sie besteht aus sortenreinem Gummigranulat. Dieses Material ist besonders geeignet, da es Aufprallkräfte besser absorbiert, als starre Materialien aus Beton oder Kunststoff.

Jede Verkehrsinsel besteht aus einem Außenring, der mit der Fahrbahn verschraubt wird und zwei Innenteilen. So ist der Transport der Verkehrsinsel, das Handling vor Ort und die Montage völlig problemlos.

Die Innenteile haben eine Aussparung (60 mm) zur Aufnahme der Schilderpfosten.

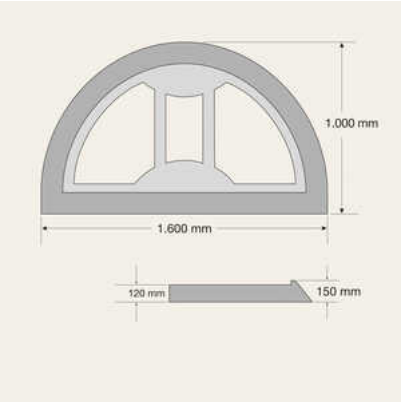

Kostengünstige Variante: Die hohe Stabilität des Außenringes ermöglicht eine Montage ohne Innenteile. Der Innenbereich der Verkehrsinsel kann alternativ bepflanzt, oder - wie in einigen europäischen Ländern üblich - mit (Grob-) Kies, Steinen, Split ausgefüllt werden.

Vorteile der GAMMA Verkehrsinsel

- sehr preiswert und flexibel
- schnell montiert, erspart aufwändige Verkehrsführung
- einfacher Transport (kein Ladekran erforderlich)
- absorbiert Anfahrkräfte
- bepflanzbare Inneninsel

Hinweis: In Verkehrsbereichen mit hohem Fahrzeugaufkommen empfiehlt sich ein zusätzliches Verkleben des Außenringes mit der Fahrbahn.

Eigenschaften

Ausführung	Außenring (inkl. Befestigungsmaterial)
Breite	1600 mm
Farbe	grau, weiß
Gefahrgut	nein
Gewicht (brutto)	64.24 kg
Hauptmaterial	sonstiger Kunststoff
Hauptmaterial (Beschichtung)	lackiert + imprägniert
Hauptmaterial (Recyclinganteil)	100 %
Höhe	150 mm
Material 2	sonstiger Kunststoff
Material 3	Eisen

MADE IN GERMANY

Wichtiger Hinweis: Die Angaben basieren auf Herstellerinformationen sowie praktischen Erfahrungswerten. Für die rechtskonforme Anwendung sind stets die jeweils gültigen Vorschriften, Normen und Regelwerke sowie örtliche Gegebenheiten zu berücksichtigen. Technische Änderungen, Druckfehler und Irrtümer bleiben vorbehalten.

Tiefe	1000 mm

Zubehör & Ergänzungen

Kategorie	Text	Menge	Artikelnummer

Wichtiger Hinweis: Die Angaben basieren auf Herstellerinformationen sowie praktischen Erfahrungswerten. Für die rechtskonforme Anwendung sind stets die jeweils gültigen Vorschriften, Normen und Regelwerke sowie örtliche Gegebenheiten zu berücksichtigen. Technische Änderungen, Druckfehler und Irrtümer bleiben vorbehalten.

MORAVIA GmbH, Rostocker Straße 10, D - 65191 Wiesbaden
+49 (0) 611 9502-0 | service@moravia.de