Art.Nr. 169.21.033

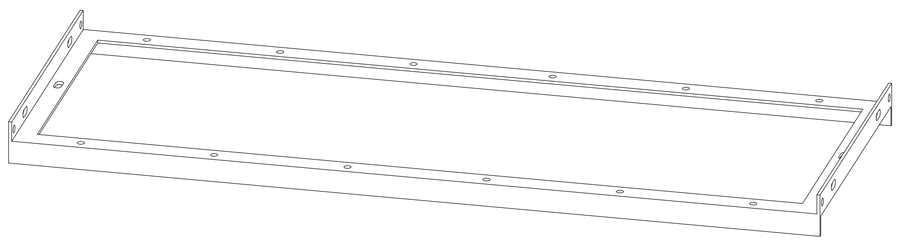 A*2	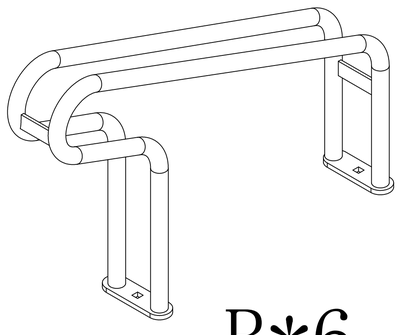 B*6	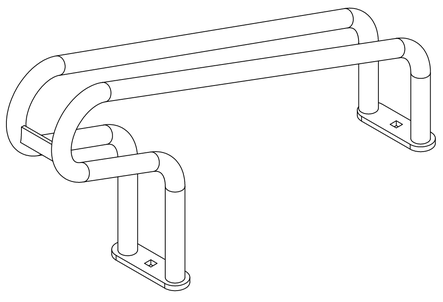 C*6		
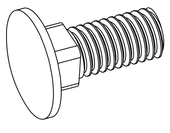 D*24	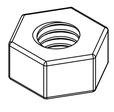 E*26	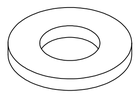 F*26	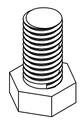 G*2	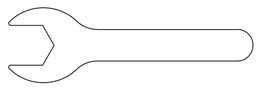 H*1

