COMPACT-Systemschranke

(Gegengewicht, zum Aufdübeln/Einbetonieren)

1 x

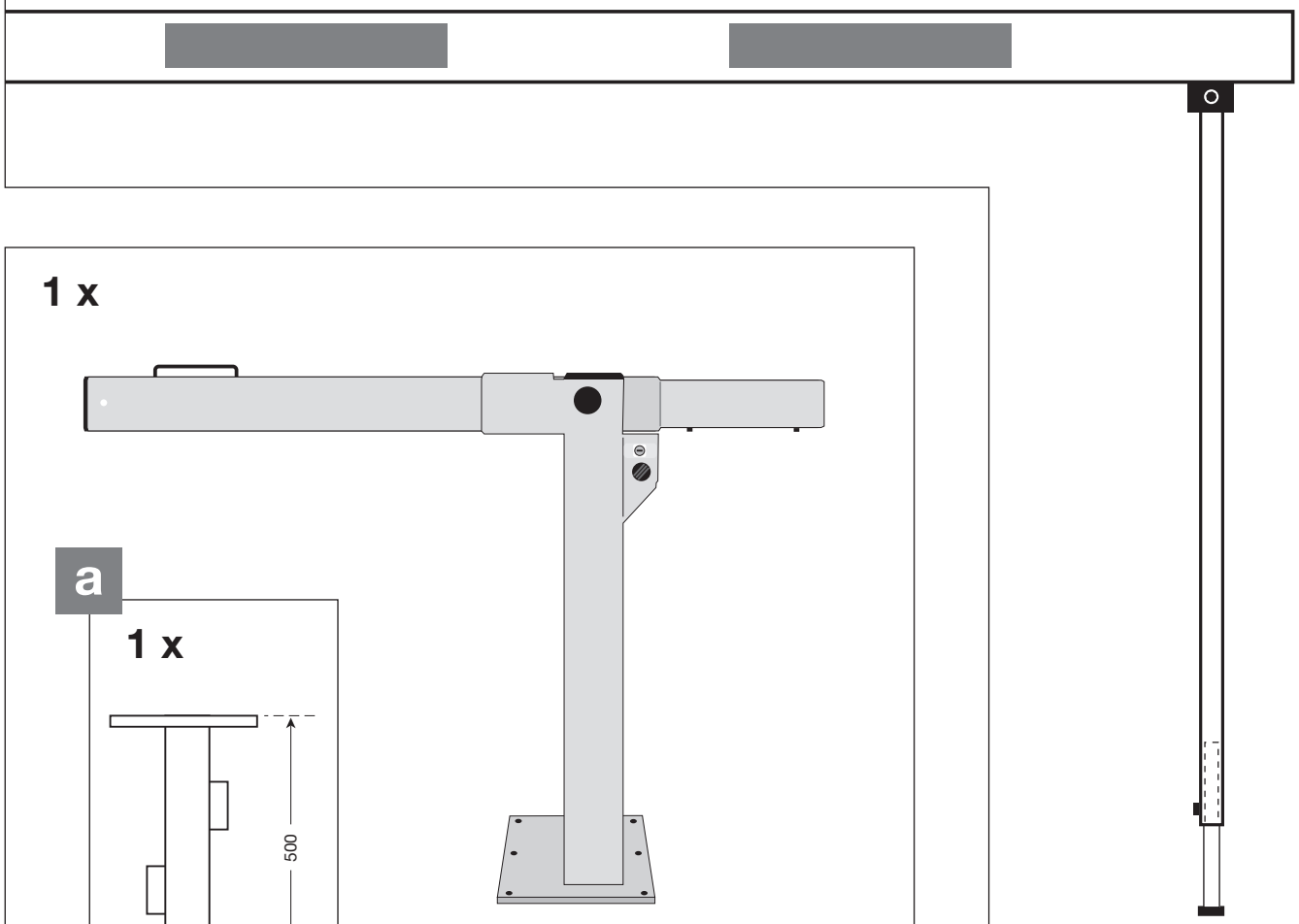

1 x

a

1 x

[mm]

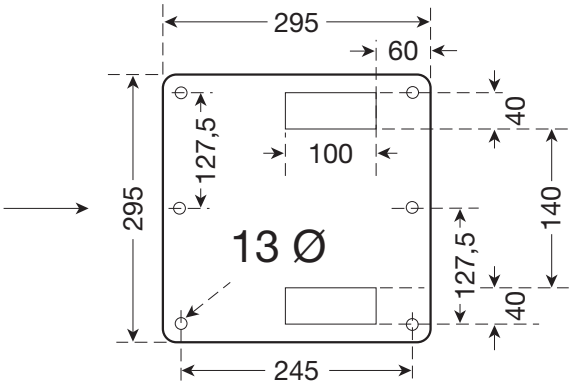

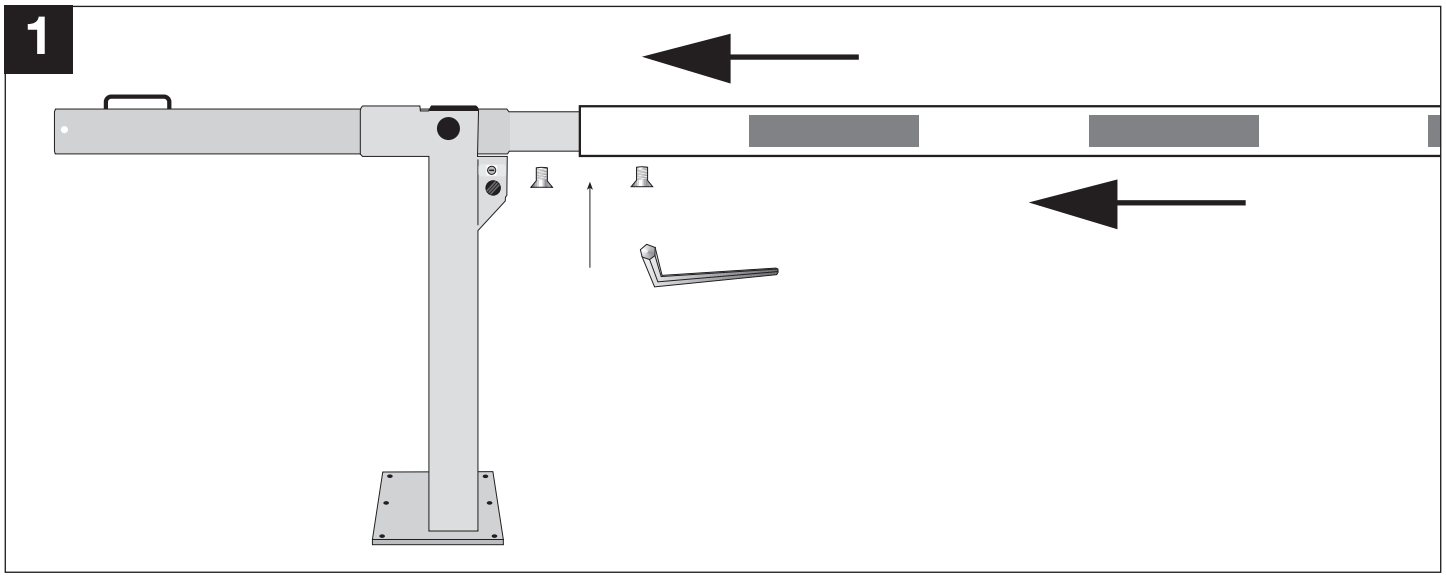
1

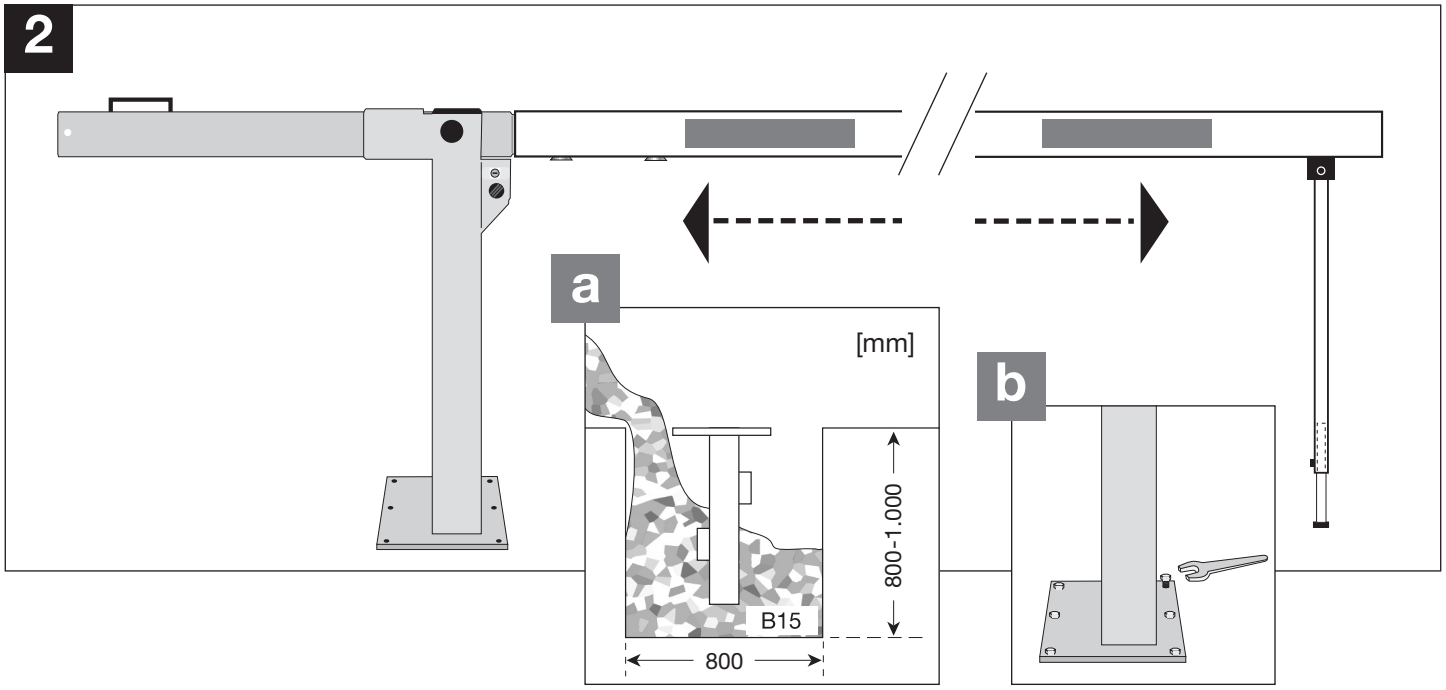
2
a
[mm]
800-1.000
B15
800
b

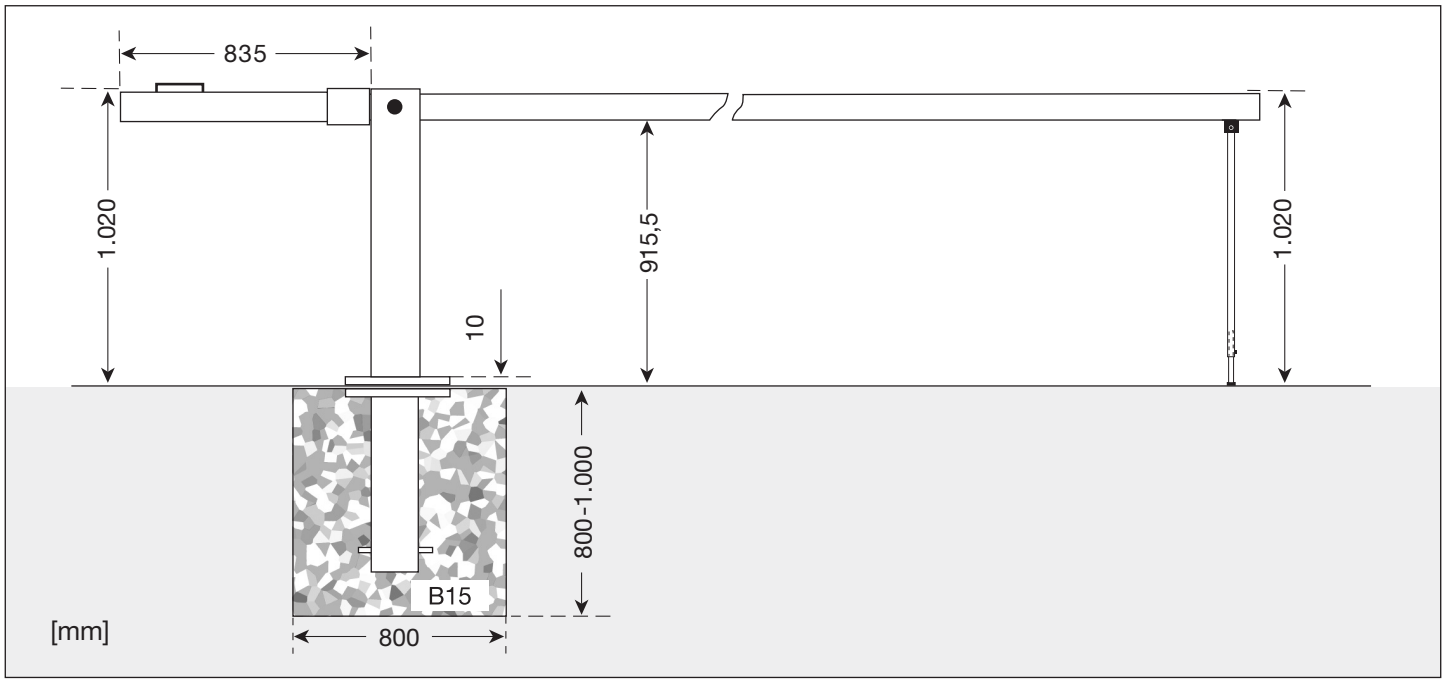
835
1.020
915,5
1.020
10
800-1.000
B15
[mm]
800