Artikelnummer: 196.17.5783

Rammschutz-Bügel, BLACK BULL, Gr. XL mit Unterfahrschutz, gelb kunststoffbeschichtet, mit schwarzen Streifen, 1.200×1.500mm

BLACK BULL Rammschutz-Bügel XL mit Unterfahrschutz - Maximaler Schutz in extra starker Bauweise

Schutzbügel aus hochwertigem Gütestahl mit großem Rohrdurchmesser von 108 mm und massiver Materialstärke von 3,6 mm.
Der integrierte Unterfahrschutz verhindert zuverlässig das Durchstoßen von Staplergabeln und schützt empfindliche Bauteile unterhalb des Rammschutzes vor Beschädigungen.

Extrem belastbar: Hergestellt aus hochwertigem Gütestahl, der selbst härtesten Stößen standhält.

Maximale Stabilität: Dank der Z-Kantung des 4 mm starken Unterfahrschutzes

TÜV-geprüft nach DGUV 208-061: Nach aktuellen Sicherheitsstandards geprüft und zertifiziert

TOP-Qualität – Made in Germany: Höchste Qualität und Langlebigkeit dank Herstellung in Deutschland

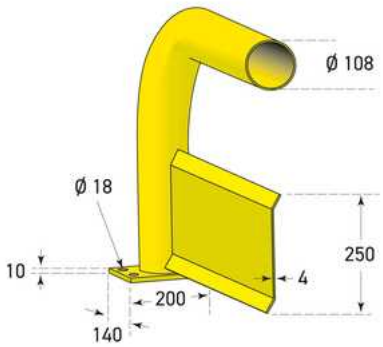

Befestigung:
Zum Aufdübeln (auf Anfrage zum Einbetonieren lieferbar)

Eigenschaften

Befestigung	zum Aufdübeln mit Bodenplatten
Bodenplatte (Maße)	200 × 140 × 10 mm
Bohrloch (Durchmesser)	18 mm
Breite	1.500 mm
Durchmesser	108 mm
Einsatzbereich	innen
Einsatzzweck	Anfahrschutz bei Gabelstaplerverkehr
Farbe	gelb mit schwarzen Streifen
Gefahrgut	nein
Gewicht (brutto)	63.92 kg
Hauptmaterial	Gütestahl
Hauptmaterial (Beschichtung)	kunststoffbeschichtet
Hauptmaterial (Recyclinganteil)	40 %
Höhe	1.200 mm

MADE IN GERMANY

Wichtiger Hinweis: Die Angaben basieren auf Herstellerinformationen sowie praktischen Erfahrungswerten. Für die rechtskonforme Anwendung sind stets die jeweils gültigen Vorschriften, Normen und Regelwerke sowie örtliche Gegebenheiten zu berücksichtigen. Technische Änderungen, Druckfehler und Irrtümer bleiben vorbehalten.

Materialstärke	3,6 mm
Unterfahrschutz (Höhe)	500 mm
Unterfahrschutz (Stärke)	4 mm
Zertifikat	TÜV-geprüft nach DGUV 208-061

Zubehör & Ergänzungen

Kategorie	Text	Menge	Artikelnummer

Wichtiger Hinweis: Die Angaben basieren auf Herstellerinformationen sowie praktischen Erfahrungswerten. Für die rechtskonforme Anwendung sind stets die jeweils gültigen Vorschriften, Normen und Regelwerke sowie örtliche Gegebenheiten zu berücksichtigen. Technische Änderungen, Druckfehler und Irrtümer bleiben vorbehalten.