Art. Nr. 169. 22. 758

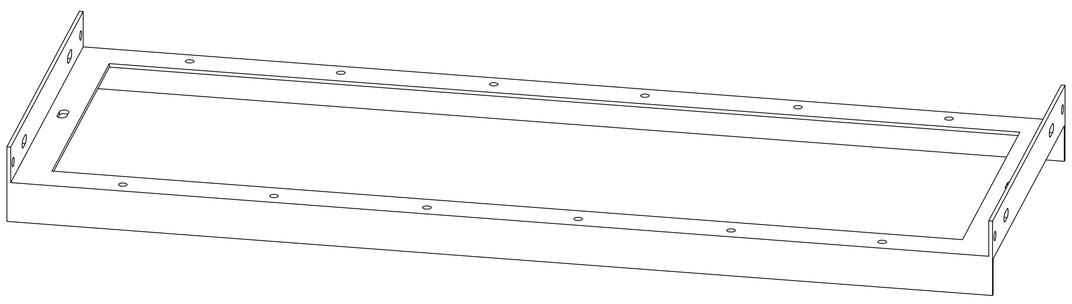 A*1	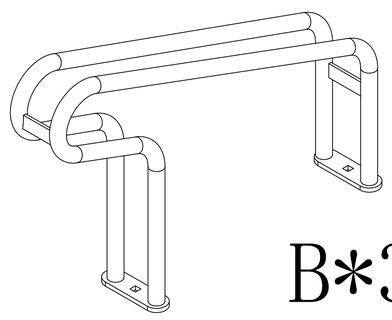 B*3	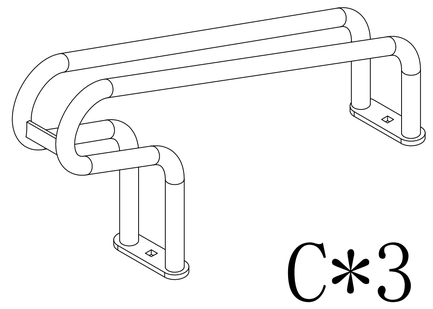 C*3	
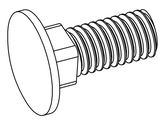 D*12	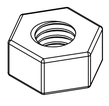 E*12	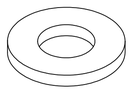 F*12	 G*1

