COMPACT-Systemschranke

(Gasdruckfeder, zum Aufdübeln / Einbetonieren)

1 x

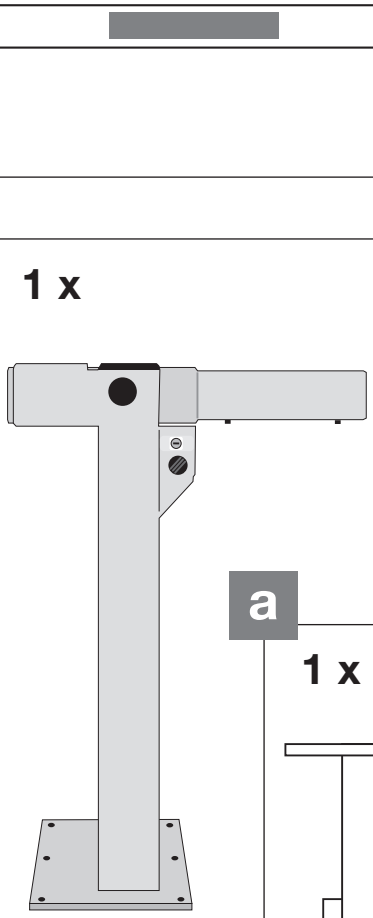

1 x

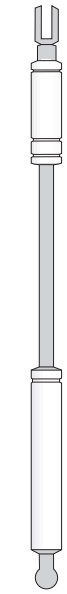

1 x

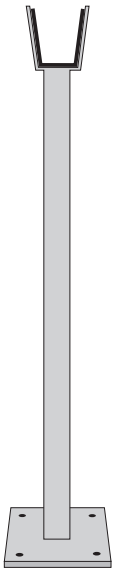

a **1 x**

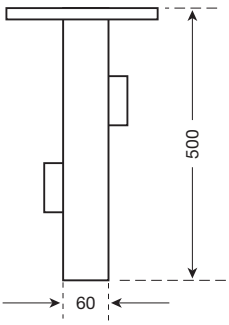

a **1 x**

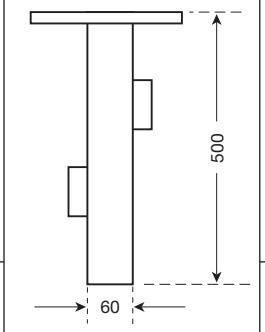

[mm]

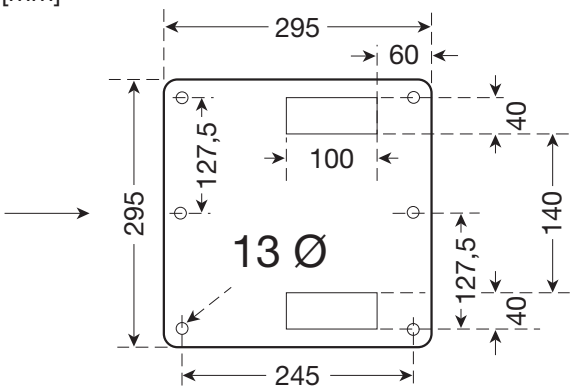

[mm]

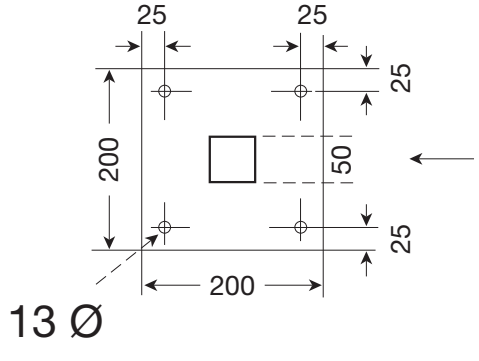

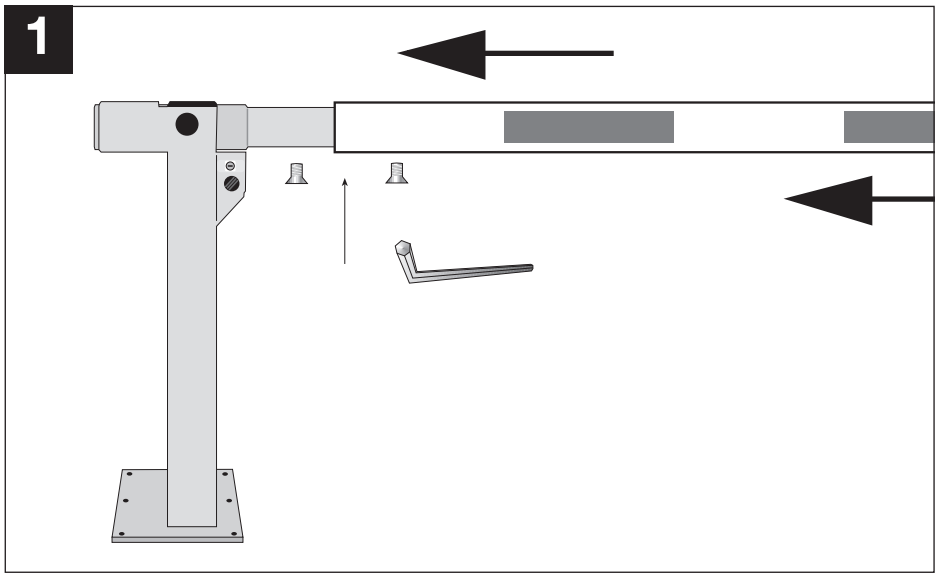
1

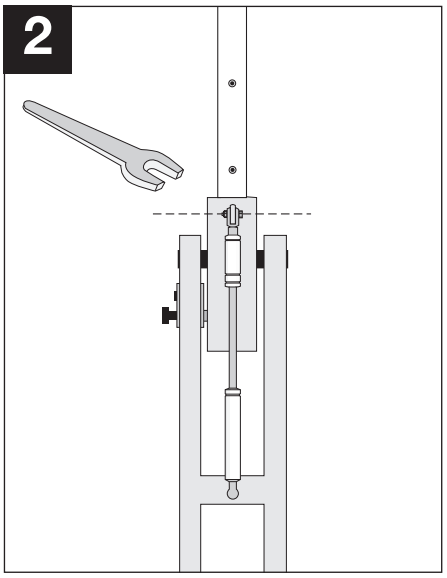
2

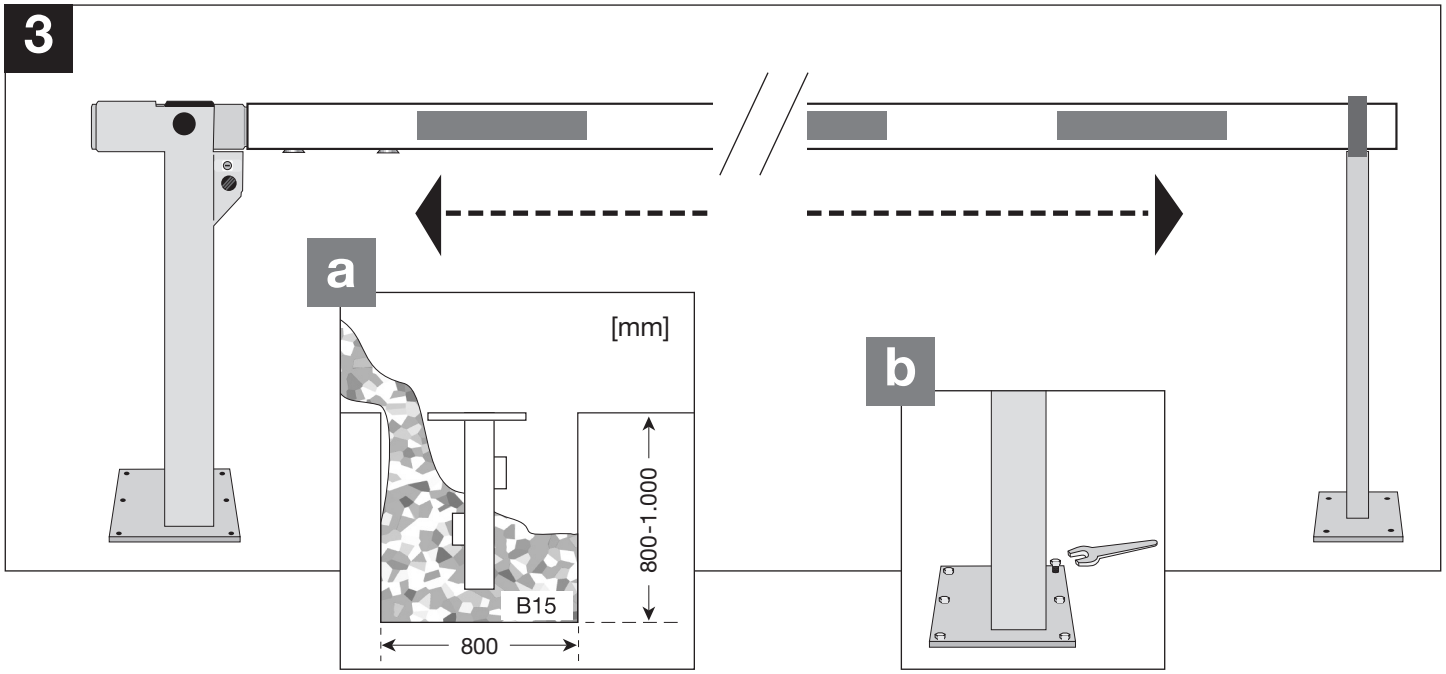
3
a
[mm]
800-1.000
B15
800
b

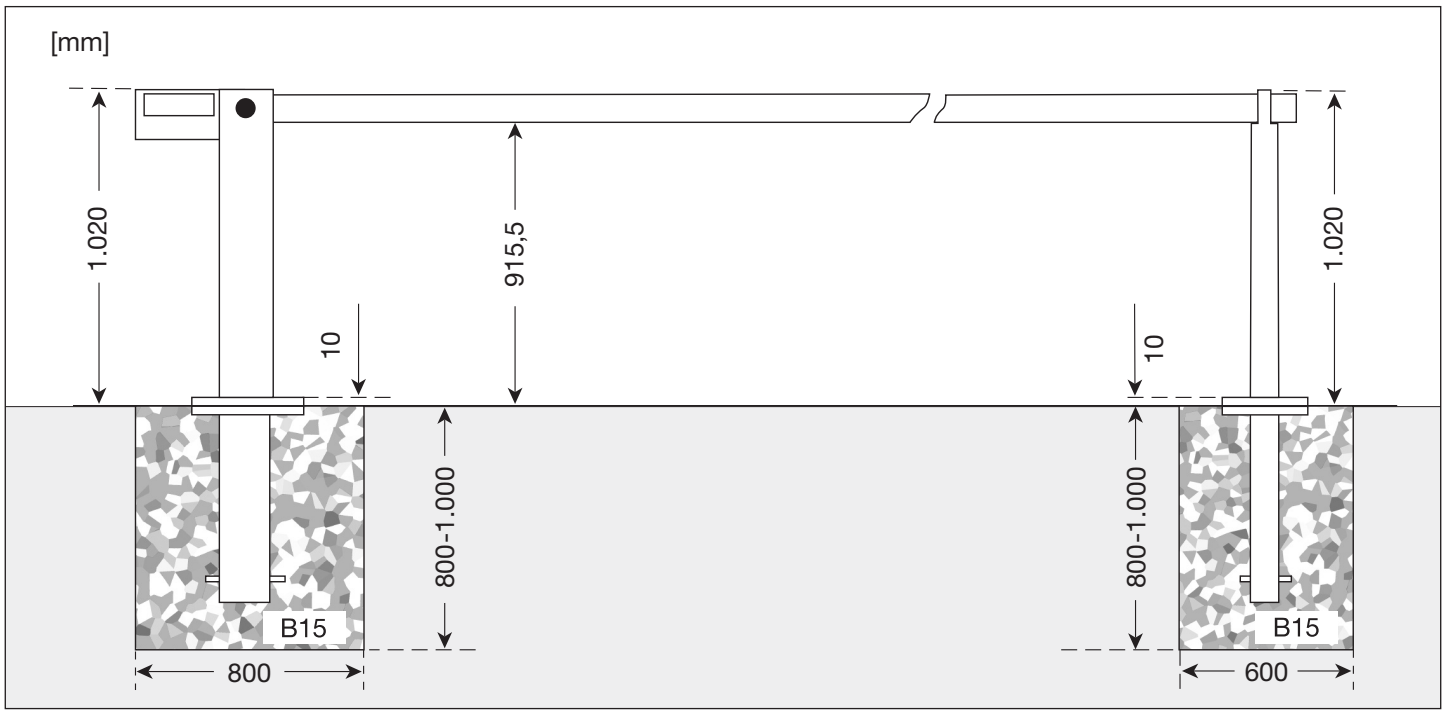
[mm]
1.020
915,5
10
800-1.000
B15
800
10
800-1.000
B15
600
1.020