Montageanleitung
SPION

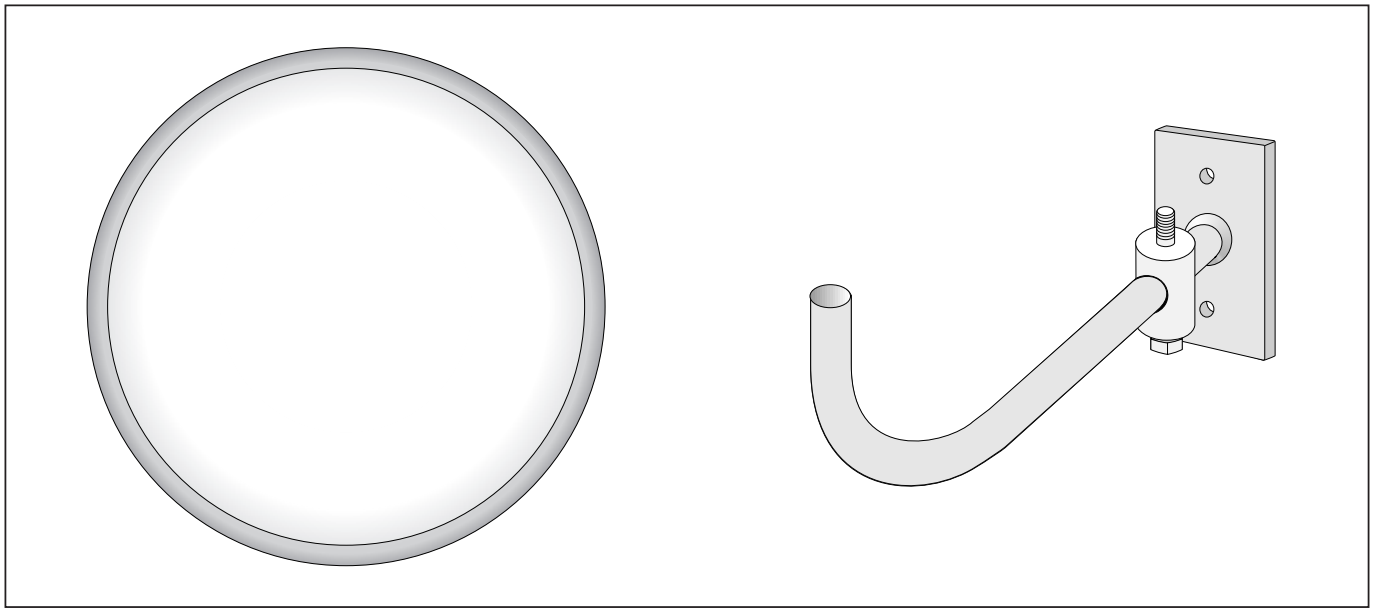

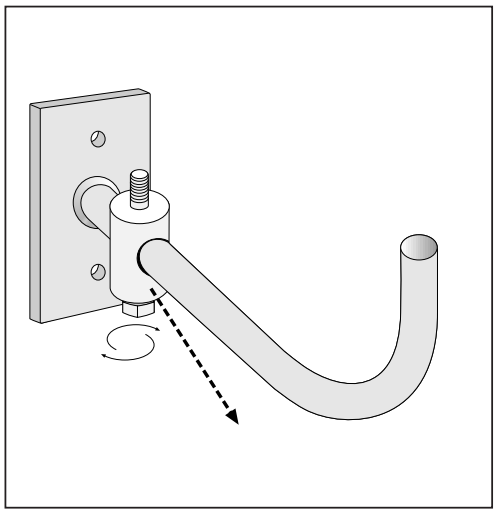

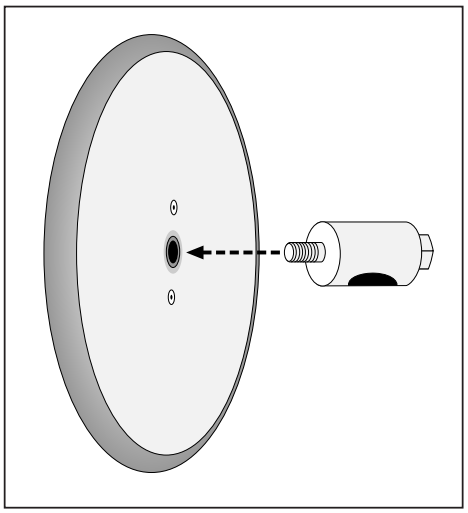

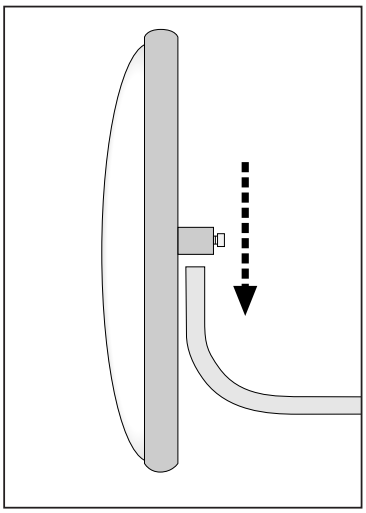

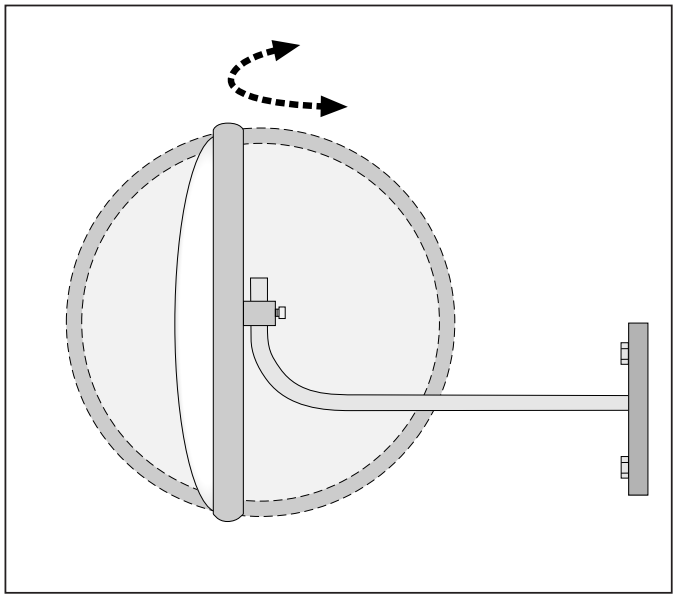

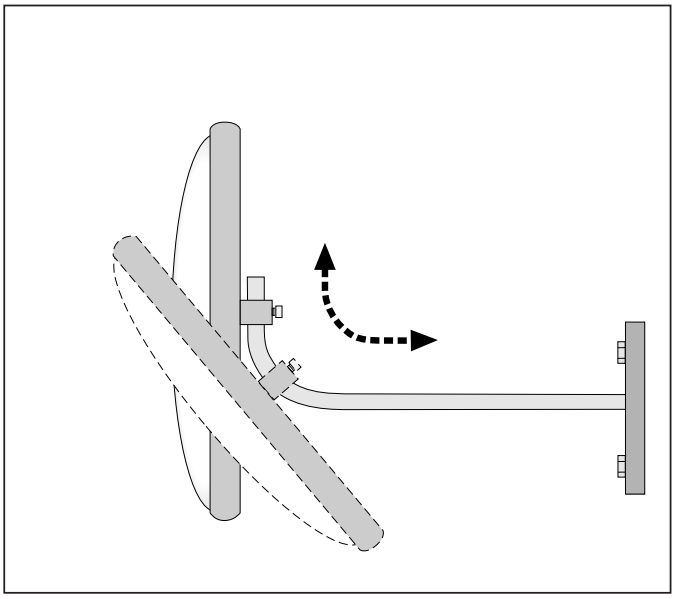

MORAVIA · Postfach 4209 · D-65032 Wiesbaden · Telefon 06 11- 6 50 20 · www.moravia.de
MORAVIA · Boerhaavegasse 7 · A-1030 Wien · Telefon (01) 7 13 47 24 · www.moravia.at