Artikelnummer: 422.23.704

MORION Prallschutz für Profile, zum Aufstecken, aus PU-Schaum, Kreis, 40×40×8 mm, gelb/schwarz, Länge: 5000 mm

Der MORION Prallschutz für Profile schützt empfindliche Oberflächen vor Stößen und Beschädigungen.

Er ist für Industrie, Lager und Produktionsbereiche konzipiert und trägt zur Sicherheit und Kostensenkung bei.

Material und Verarbeitung.

Der Prallschutz besteht aus widerstandsfähigem Kunststoff mit stoßdämpfenden Eigenschaften. Die Oberfläche ist glatt und pflegeleicht. Das Material ist UV-beständig und für den Einsatz in Innen- und Außenbereichen geeignet.

Maße und Anpassung

Der Schutz ist in verschiedenen Größen erhältlich und kann flexibel an unterschiedliche Flächen angepasst werden. Die modulare Bauweise ermöglicht die Abdeckung großer Bereiche.

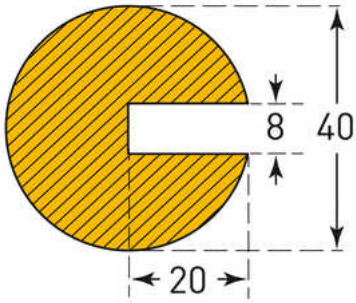

Normen und Sicherheit

Der MORION Prallschutz erfüllt die Anforderungen gängiger Sicherheitsrichtlinien. Er reduziert das Risiko von Schäden und schützt Personen vor Verletzungen.

Erweiterbarkeit und Flexibilität

Der Prallschutz ist modular aufgebaut und kann für unterschiedliche Flächen kombiniert werden. So lassen sich auch komplexe Strukturen zuverlässig absichern.

Witterungsbeständigkeit und Wartung

Das Material ist beständig gegen Feuchtigkeit, UV-Strahlung und Temperaturschwankungen. Dadurch eignet sich der Schutz für den ganzjährigen Einsatz im Außenbereich.

Normen und Vorschriften

Die Einhaltung von Sicherheitsrichtlinien ist ein wichtiges Qualitätsmerkmal. Laut einer Studie der BG Bau können präventive Schutzmaßnahmen die Reparaturkosten um bis zu 30 % senken (Quelle: BG Bau, Sicherheitsstatistik 2024).

Praxisvorteile

Der Prallschutz reduziert nicht nur Schäden an Flächen, sondern auch das Risiko von Arbeitsunfällen. Er ist leicht zu reinigen und erfordert keine zusätzliche Pflege.

Eigenschaften

Wichtiger Hinweis: Die Angaben basieren auf Herstellerinformationen sowie praktischen Erfahrungswerten. Für die rechtskonforme Anwendung sind stets die jeweils gültigen Vorschriften, Normen und Regelwerke sowie örtliche Gegebenheiten zu berücksichtigen. Technische Änderungen, Druckfehler und Irrtümer bleiben vorbehalten.

Befestigung	zum Aufstecken
Einsatzbereich	innen und außen
Farbe	gelb/schwarz
Form	Kreis
Gefahrgut	nein
Gewicht (brutto)	6.56 kg
Hauptmaterial	Polyurethan (PU)
Hauptmaterial (Beschichtung)	glänzend
Länge	5000 mm

MADE IN GERMANY

Zubehör & Ergänzungen

Kategorie	Text	Menge	Artikelnummer

Wichtiger Hinweis: Die Angaben basieren auf Herstellerinformationen sowie praktischen Erfahrungswerten. Für die rechtskonforme Anwendung sind stets die jeweils gültigen Vorschriften, Normen und Regelwerke sowie örtliche Gegebenheiten zu berücksichtigen. Technische Änderungen, Druckfehler und Irrtümer bleiben vorbehalten.

MORAVIA GmbH, Rostocker Straße 10, D - 65191 Wiesbaden
+49 (0) 611 9502-0 | service@moravia.de