Artikelnummer: 171.27.900

CITY-Anlehnbügel GIRO, Stahlrohr, feuerverzinkt, 1100 × 650 mm, DB703 beschichtet, zum Einbetonieren

CITY-Anlehnbügel GIRO aus Stahl, feuerverzinkt. Kombination aus Rund- und Quadratrohr. Die Ringform strahlt angenehme Leichtigkeit aus.

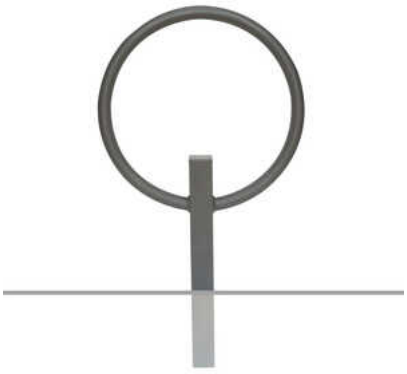

Besondere Merkmale:

- Rundrohr aus Stahl, D 42 mm, mit Mittelpfosten 70 × 70 mm
- Preisgünstig
- Zeitloses Design

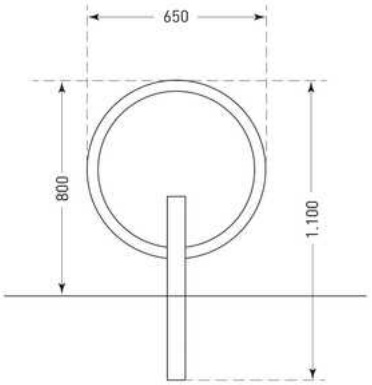

Eigenschaften

Befestigung	zum Einbetonieren, mit Erdanker
Farbe	anthrazit-eisenglimmer (DB 703)
Gefahrgut	nein
Gewicht (brutto)	12.24 kg
Hauptmaterial	Gütestahl
Hauptmaterial (Beschichtung)	verzinkt/verchromt/vernickelt + kunststoffbeschichtet
Höhe (gesamt)	1.100 mm
Material 2	Polyethylen (PE)
Radeinstellung	zweiseitig
Rohr (Durchmesser)	42 mm

MADE IN GERMANY

Zubehör & Ergänzungen

Kategorie	Text	Menge	Artikelnummer

Wichtiger Hinweis: Die Angaben basieren auf Herstellerinformationen sowie praktischen Erfahrungswerten. Für die rechtskonforme Anwendung sind stets die jeweils gültigen Vorschriften, Normen und Regelwerke sowie örtliche Gegebenheiten zu berücksichtigen. Technische Änderungen, Druckfehler und Irrtümer bleiben vorbehalten.