Artikelnummer: 200.26.309

MORION Rohrschutz 360°, 2-teilig, Höhe 600 mm, Breite 350 mm, Tiefe 350 mm, feuerverzinkt, zum Aufdübeln

Der MORION Rohrschutz 360° bietet einen perfekten Rundum-Schutz vor Anfahrschäden für freistehende Rohre und Masten. Hochwertige, zweiteilige Stahlrohrkonstruktion aus 48er-Rohrbogen.

Einfache Montage: Die Rohrbögen werden ineinander geschoben und miteinander verschraubt. Die so verbundene feste Einheit wird mittels 4 Bodenplatten aufgedübelt.

Maße:

- Höhe: 600 mm
- Ø außen: 350 mm
- Ø innen: 254 mm
- Ø Rohrbogen: 48 mm
- Wandstärke: 2 mm
- Standbeine: Ø 33,7 × 2 mm
- Bodenplatten: 115 × 32 × 5 mm

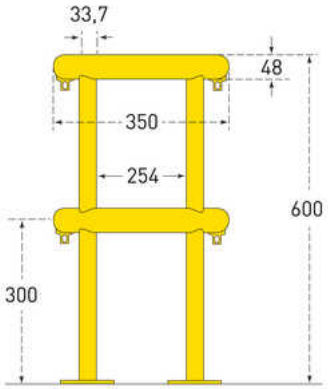

Eigenschaften

Befestigung	zum Aufdübeln
Bodenplatte (Maße)	115 × 32 × 5 mm
Breite	350 mm
Farbe	zinkfarben
Gefahrgut	nein
Gewicht (brutto)	13.66 kg
Hauptmaterial	Gütestahl
Hauptmaterial (Beschichtung)	verzinkt/verchromt/vernickelt
Hauptmaterial (Recyclinganteil)	40 %
Höhe	600 mm
Materialstärke	2 mm
Standbeine	33,7 mm
Tiefe	350 mm

MADE IN GERMANY

MORION

Zubehör & Ergänzungen

Wichtiger Hinweis: Die Angaben basieren auf Herstellerinformationen sowie praktischen Erfahrungswerten. Für die rechtskonforme Anwendung sind stets die jeweils gültigen Vorschriften, Normen und Regelwerke sowie örtliche Gegebenheiten zu berücksichtigen. Technische Änderungen, Druckfehler und Irrtümer bleiben vorbehalten.

Kategorie	Text	Menge	Artikelnummer

Wichtiger Hinweis: Die Angaben basieren auf Herstellerinformationen sowie praktischen Erfahrungswerten. Für die rechtskonforme Anwendung sind stets die jeweils gültigen Vorschriften, Normen und Regelwerke sowie örtliche Gegebenheiten zu berücksichtigen. Technische Änderungen, Druckfehler und Irrtümer bleiben vorbehalten.

MORAVIA GmbH, Rostocker Straße 10, D - 65191 Wiesbaden
+49 (0) 611 9502-0 | service@moravia.de