Art.Nr. 169.22.105

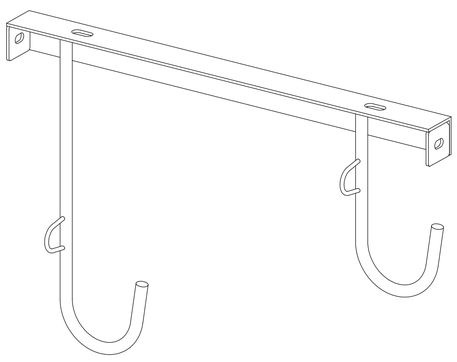

A*1

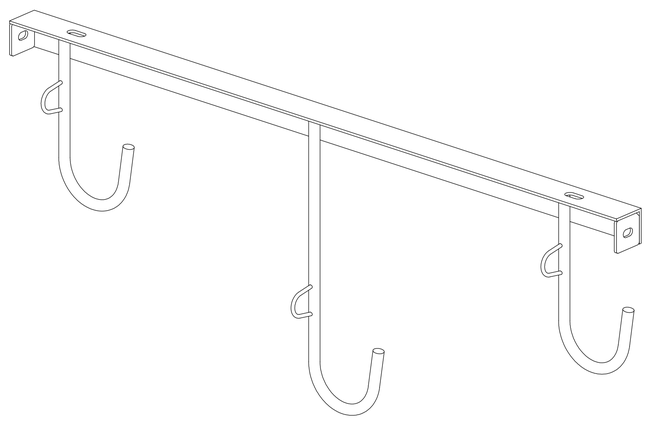

B*1

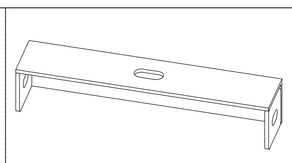

C*1

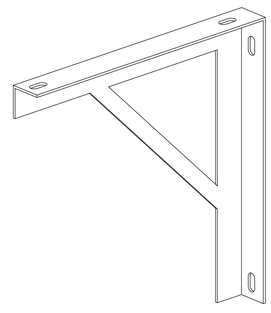

D*3

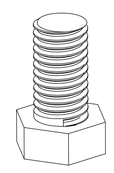

E*5

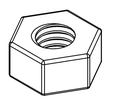

F*5

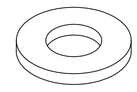

G*5

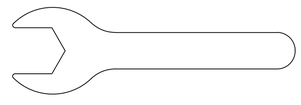

H*1

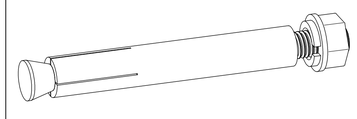

I*6

