Artikelnummer: 171.22.579

CITY-Anlehnbügel GIRO, Stahlrohr, feuerverzinkt, 800 × 650 mm, zum Aufdübeln

CITY-Anlehnbügel GIRO aus Stahl, feuerverzinkt. Kombination aus Rund- und Quadratrohr. Die Ringform strahlt angenehme Leichtigkeit aus.



Besondere Merkmale:

- Rundrohr aus Stahl, D 42 mm, mit Mittelpfosten 70 × 70 mm
- Preisgünstig
- Zeitloses Design

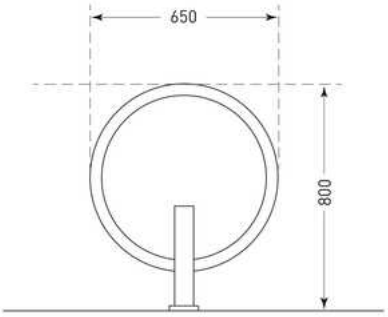

Eigenschaften

Befestigung	zum Aufdübeln
Farbe	zinkfarben
Gefahrgut	nein
Gewicht (brutto)	11.96 kg
Hauptmaterial	Gütestahl
Hauptmaterial (Beschichtung)	verzinkt/verchromt/vernickelt
Material 2	Polyethylen (PE)
Radeinstellung	zweiseitig
Rohr (Durchmesser)	42 mm

MADE IN GERMANY

Zubehör & Ergänzungen

Wichtiger Hinweis: Die Angaben basieren auf Herstellerinformationen sowie praktischen Erfahrungswerten. Für die rechtskonforme Anwendung sind stets die jeweils gültigen Vorschriften, Normen und Regelwerke sowie örtliche Gegebenheiten zu berücksichtigen. Technische Änderungen, Druckfehler und Irrtümer bleiben vorbehalten.

	Kategorie	Text	Menge	Artikelnummer
	Zubehör	Universaldübel 12/90, mit Schraube 8/100 mm und Unterlegscheibe	4	109.17.393
	Zubehör	Betonschraube, 8 × 70 mm	4	109.17.8368
	Zubehör	Betonschraube, 10 × 90 mm	4	109.17.8369
	Zubehör	Erdnagel, 12 × 760 mm	4	109.17.8455
	Zubehör	Universaldübel mit Schraube, 14/110 mm	4	109.18.268
	Zubehör	Durchsteckanker mit Sechskantmutter und Unterlegscheibe 12/110 mm, für Betonböden	4	109.24.665
	Zubehör	Verbundanker M12/300, inkl. Mutter, Unterlegscheibe und Kleberpatrone, für Asphalt geeignet	4	109.25.692
	Zubehör	Verbundanker M12/160, inkl. Mutter, Unterlegscheibe und Kleberpatrone	4	109.27.334

Wichtiger Hinweis: Die Angaben basieren auf Herstellerinformationen sowie praktischen Erfahrungswerten. Für die rechtskonforme Anwendung sind stets die jeweils gültigen Vorschriften, Normen und Regelwerke sowie örtliche Gegebenheiten zu berücksichtigen. Technische Änderungen, Druckfehler und Irrtümer bleiben vorbehalten.