COMPACT-Systemschranke

(Gegengewicht, zum Aufdübeln/Einbetonieren)

1 x

1 x

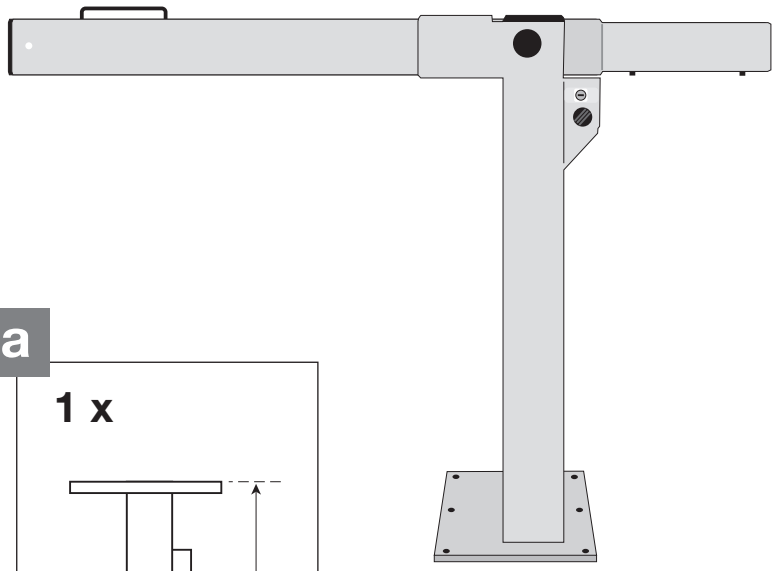

a

1 x

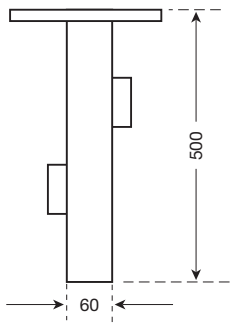

[mm]

1 x

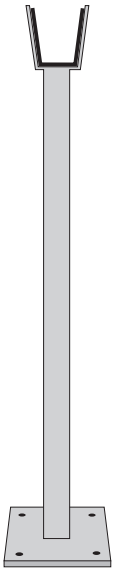

a

1 x

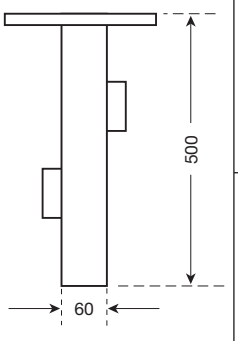

[mm]

[mm]

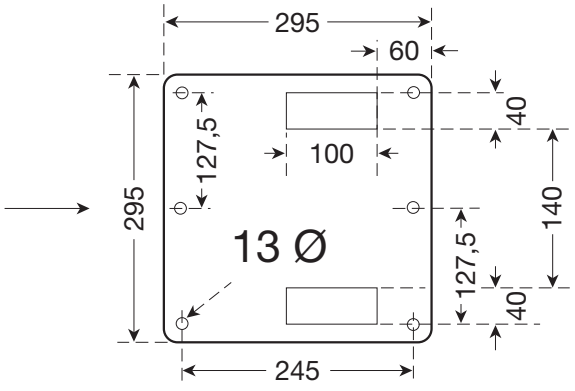

[mm]

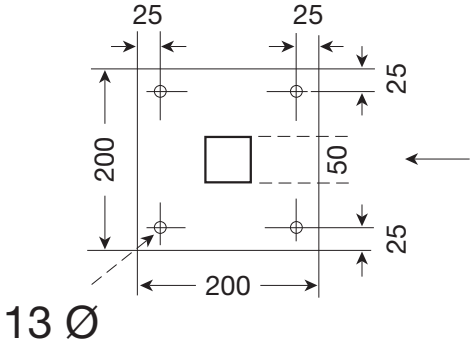

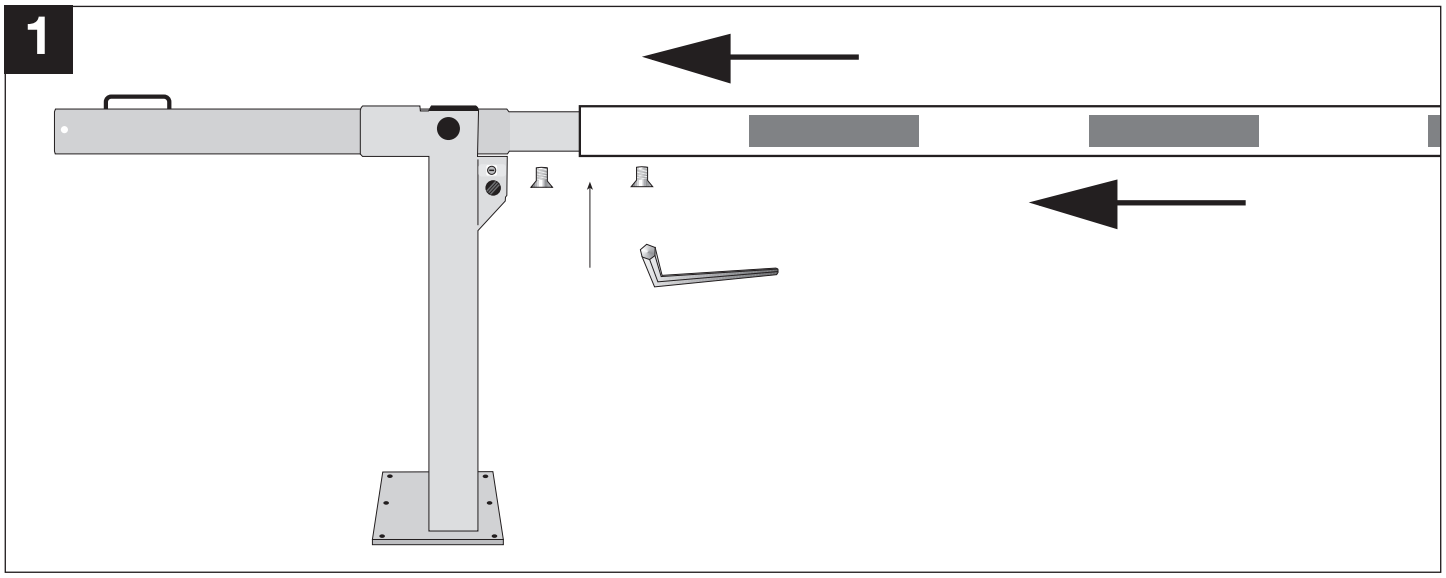
1

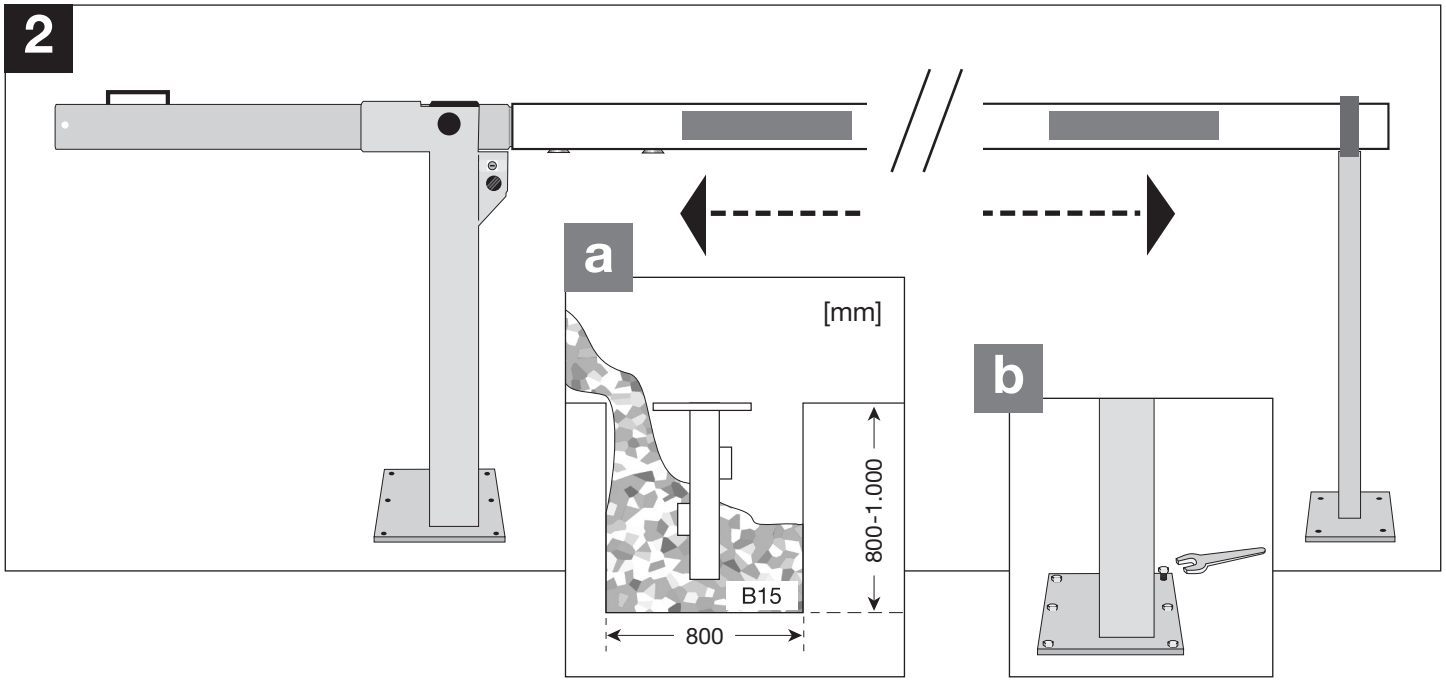
2
a
[mm]
800-1.000
B15
800
b

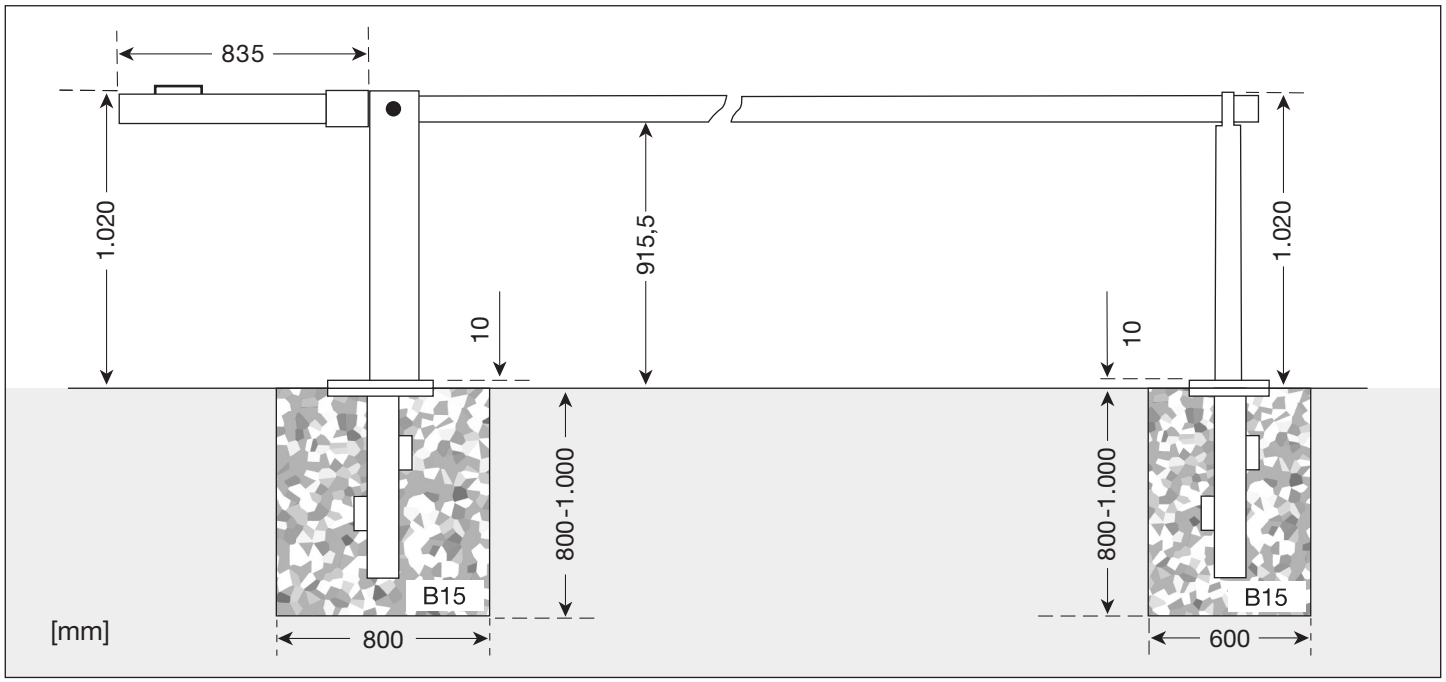
835
1.020
915,5
10
800-1.000
B15
800
[mm]
10
1.020
800-1.000
B15
600